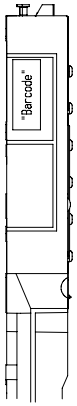

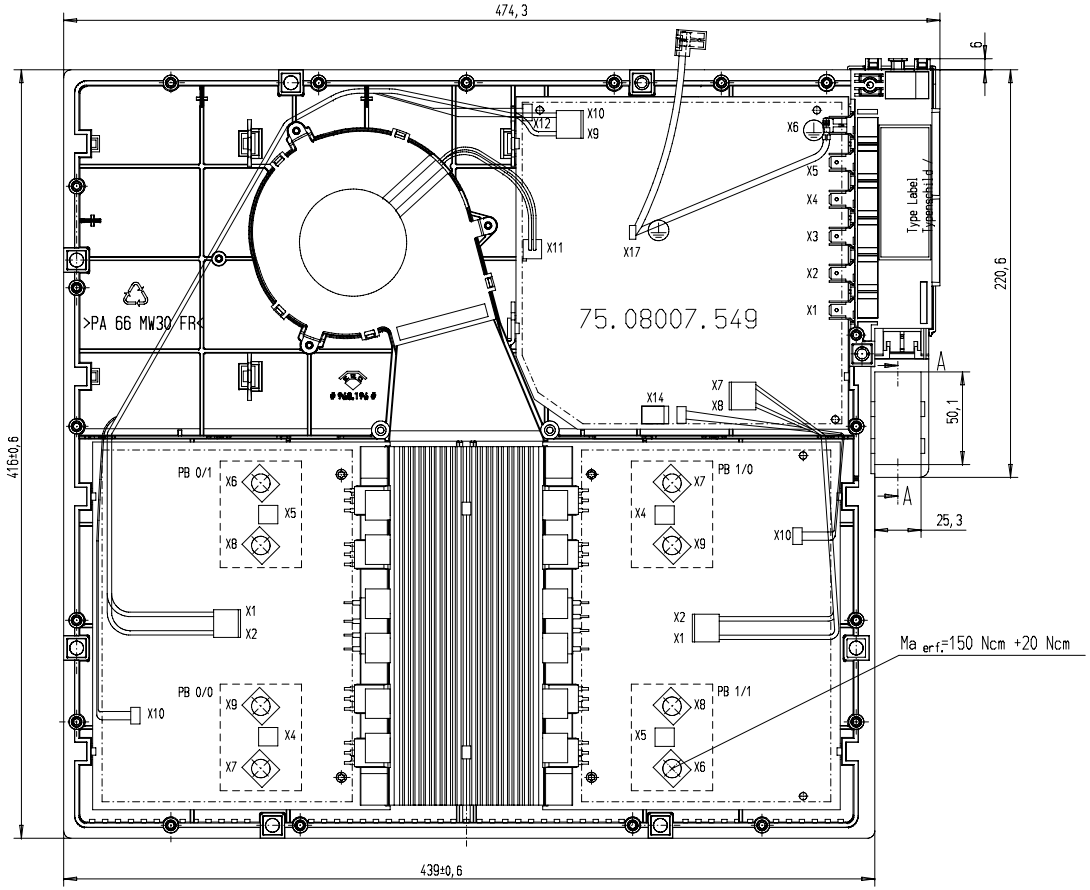

Ansicht von unten /
Bottom View

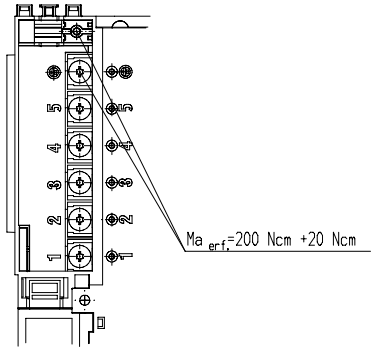

Anschlussbelegung / Connection

Anschluss / Terminal	Belegung / Connection
1 2	L1 L2 — Klemmenbrücke / Jumper 75.97009.000 bei einphasigem Anschluss / for single phase mains supply
3 4 5 ⏚	- N N PE — Klemmenbrücke / Jumper 75.97009.000

	Pos. Bez. / indentifier	Anschluss / connector	Belegung / assignment
PB 0	KS1 PB 0/1	X5 X6 , X8	Temp.-Fühler / temp. sensor Spule / coil
	KS2 PB 0/0	X4 X7 , X9	Temp.-Fühler / temp. sensor Spule / coil
PB 1	KS3 PB 1/0	X4 X7 , X9	Temp.-Fühler / temp. sensor Spule / coil
	KS4 PB 1/1	X5 X6 , X8	Temp.-Fühler / temp. sensor Spule / coil
	W11	X14	Touch Control 75.13069.304

Schaltung beinhaltet CMOS Bauelemente.
ESD Schutzmaßnahmen
beachten.
CMOS circuit.
Pay attention on ESD
protection.

Teil	Art.-Nr.	Benennung und Abmessung	Stück Unterlagen Nr.	Werkstoff	Oberfläche	Gewicht

Zone	Änd.Index	Art der Änderung	Datum	Name

Für diese Zeichnung behalten wir uns alle Rechte vor ISO9001

Dateiname : C:\01045882.SCA

	Datum	Name
Gezeichnet	01.06.2008	K.U.LAW
Geprüft	06.06.2008	K.U.LAW
Freigab.	06.06.2008	K.U.LAW

Maßstab 1:1

FS (Freigabe Serie)

Fertigungsmaßstab DIN 199 1302 Nr.

Fremdmaßtoleranz DIN 1160 2768
fein | mittel | grob

Oberflächen Buff-Nr. DIN 199 1302 Nr.

Allgem. Toleranz

Gehäuse

Seite

Format A1

Blatt

EKI 807.2 VERDRAHTUNGSPLAN
IND/TC EGO GIV FRONT TC

Nr. 01-124668 Index 00